1 928 404 392

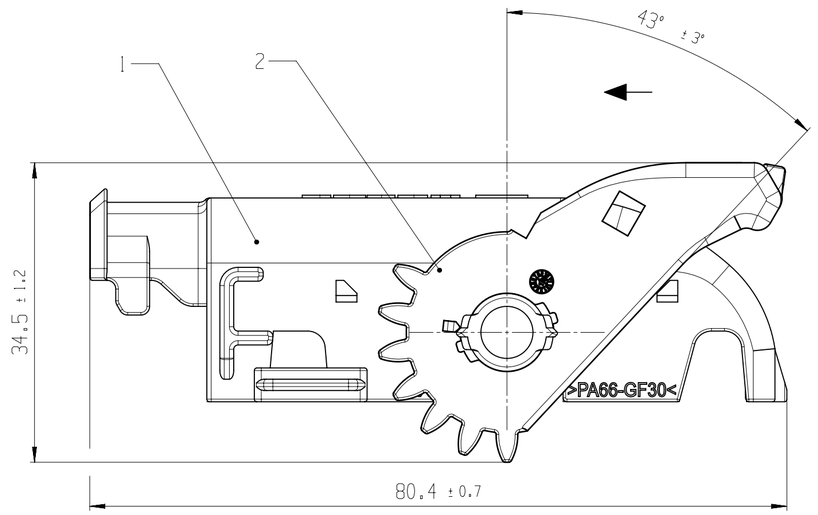

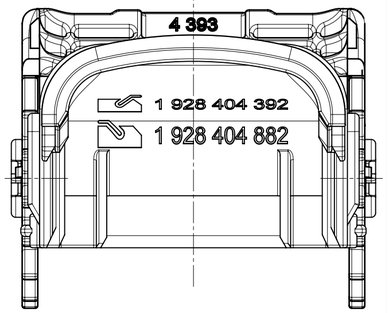

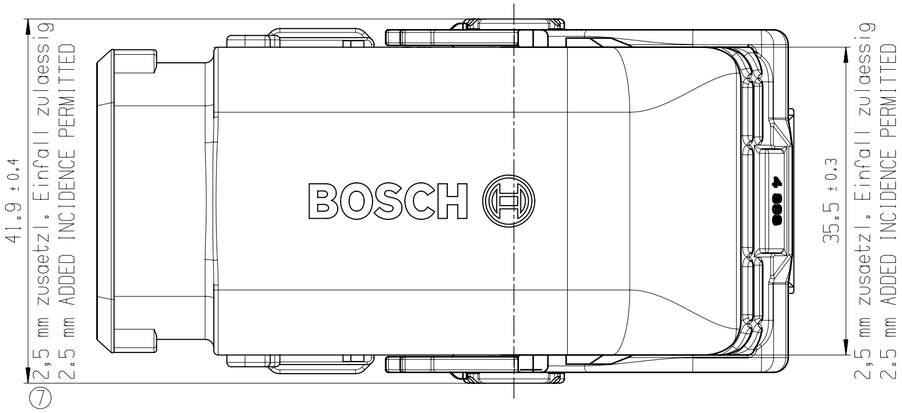

1 : 1

1 928 404 882

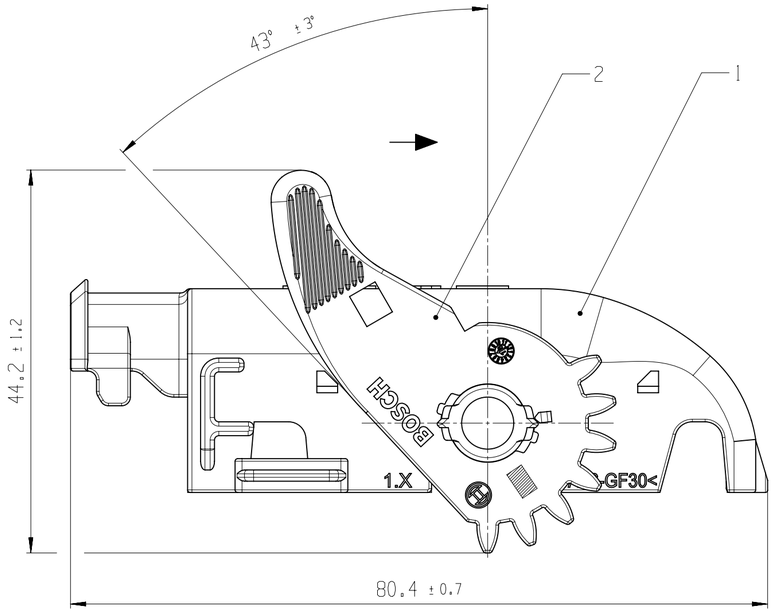

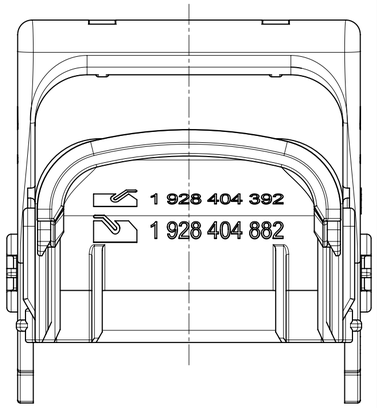

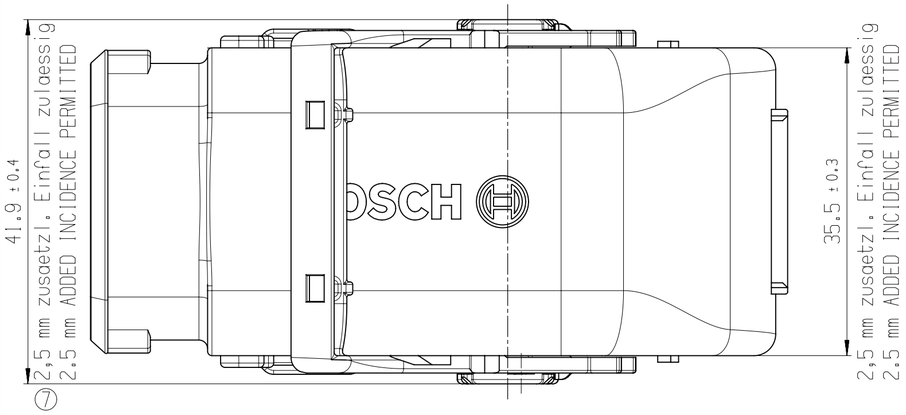

1 : 1

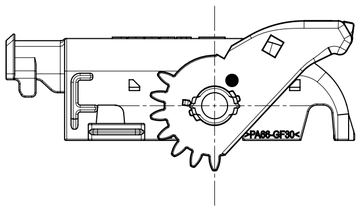

Pos. ITEM	Benennung DESIGNATION	Stoff MATERIAL	Farbe COLOR	Bemerkungen REMARKS
2	Hebel LEVER	PA 66 - GF 35	Schwarz BLACK	
1	Deckel CAP	PA 66 - GF 30	Schwarz BLACK	

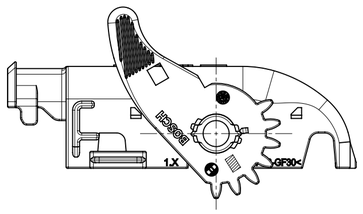

7

7

07	3E10025584	20191127	hda8kor	tig2si	katlalc	209	PS-AM/ENC	NX MIGRATION
06	CORRECTED	20030227	Co	Be	Sfd	209	PS-AM/ENC	.
05	CORRECTED	20010613	Co	Sfd	Sfd	209	PS-AM/ENC	.
01	NEW EDITION	19990311	Co	Sfd	Sfd	209	PS-AM/ENC	.
Ind.	Change/Aend.	YYYYMMDD	Drawn/Gez.	Checked/Gepr.	Releas./Freig.	BWN	Resp. dept./Verantw. Abt.	Add. info./Zus. Info.

all linear dimensions in/ Alle Laengenmasse in	mm
drawing standard/ Zeichnungsstandard	ISO Standard

Lang./Spr. en/de	Syst. UG	Wght./Gew. .	BOSCH	COVER UNIT DECKELEINHEIT	56 WAY 56 Polig	Sheet/Bl. 1 / 1
		Scale/M.stab 2 : 1	OFFER DRAWING ANGEBOTSZEICHN.	Doc. type AGZ	D 928 002 77A	DP/TD 001	Ind. 07	Format A2
MNR .				Repl. for .	Repl. by .	

©Robert Bosch GmbH, Alle Rechte vorbehalten, auch bzgl. jeder Verfuegung, Verwertung, Reproduktion, Bearbeitung, Weitergabe sowie fuer den Fall von Schutzrechtsanmeldungen.

©Robert Bosch GmbH. All rights reserved, also regarding any disposal, exploitation, reproduction, editing, distributing, as well as in the event of applications for industrial property rights.

C1/NEM 104.2009] A2